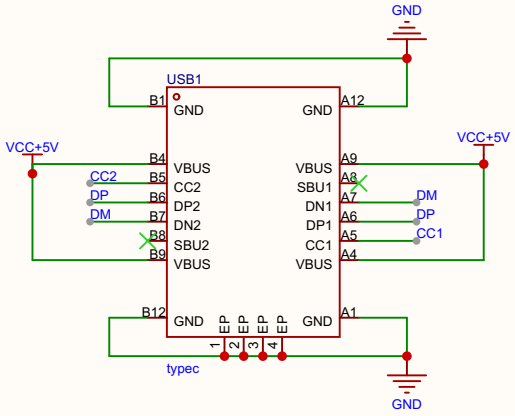

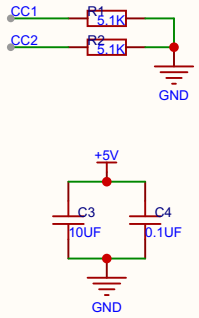

TYPEC电路

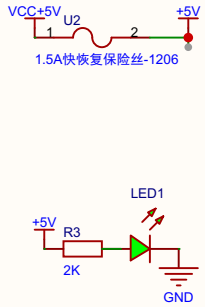

电源指示&保险丝

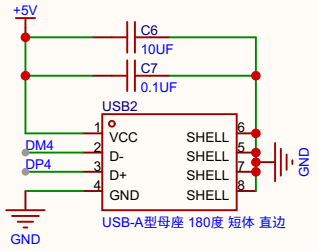

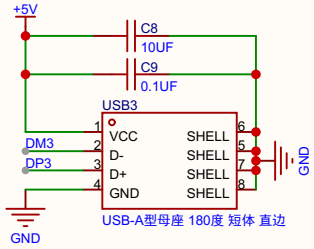

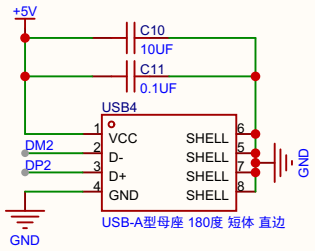

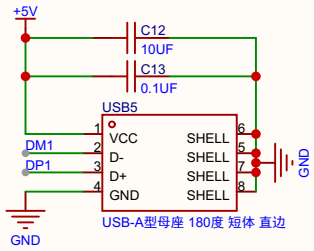

TYPEA电路

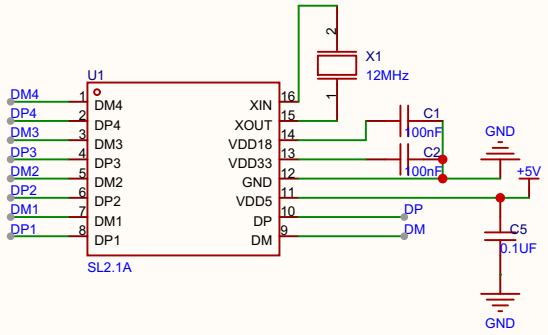

USB HUB主控

原理图	Schematic1	创建日期	2026-11-13
		更新日期	2026-11-14
板子	Board1	图页	P1
绘制		USB拓展坞	
审阅			
		版本	尺寸	页 1 共 1
嘉立创EDA		V1.0	A4	嘉立创EDA